7550649 СБ

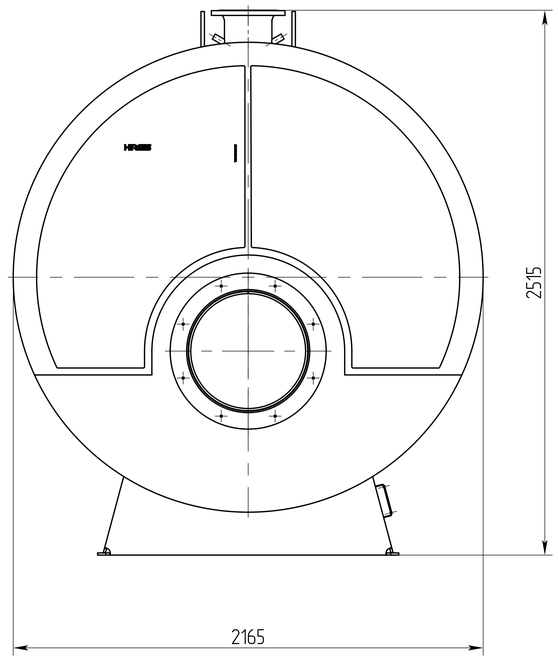

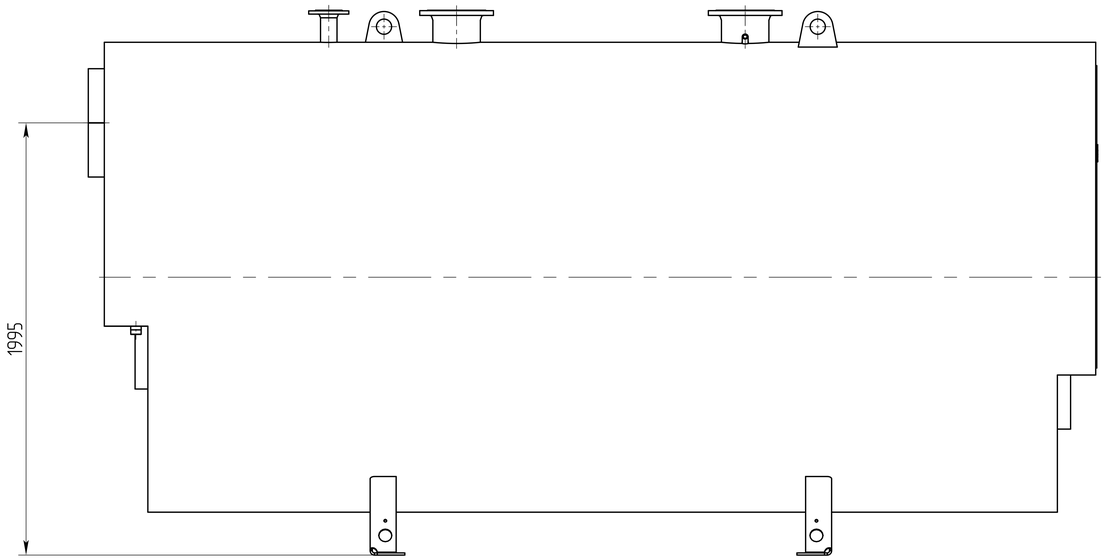

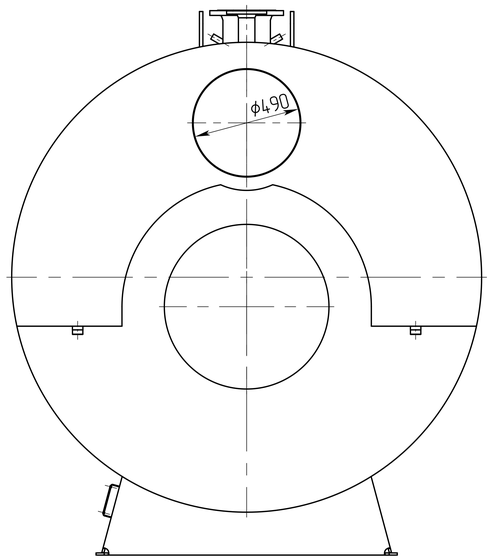

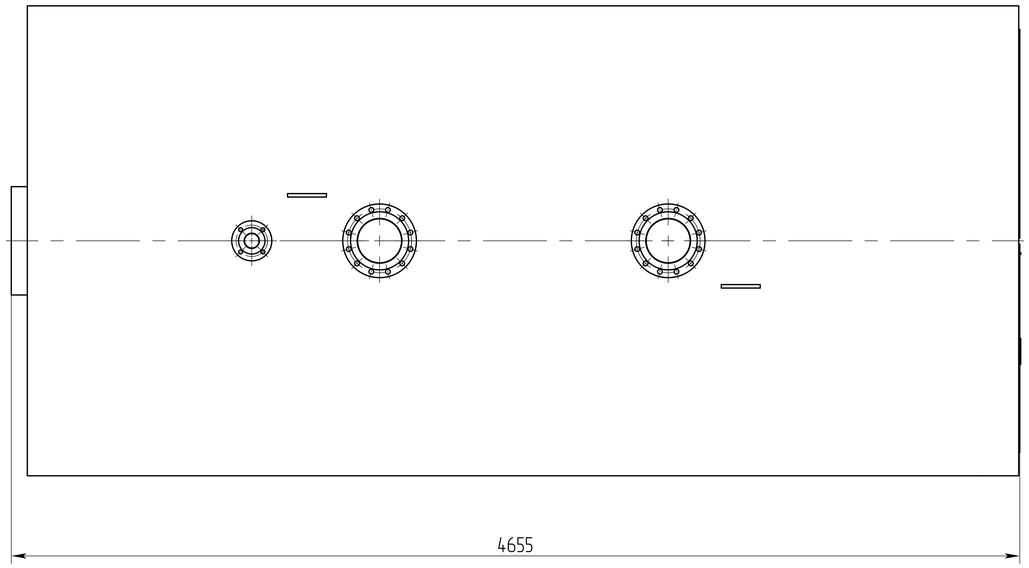

Изм.	Лист	№ докум.	Подп.	Дата	7550649 СБН001		
Разраб.					Grundkessel M62D003 Котел Vitomax M62D003	Лит.	Масса	Масштаб
Пров.								1:10
Т.контр.					Сборочный чертёж	Лист	Листов 1
Н. контр.						HERMES	
Утв.							

Копировал

Формат А0

Перв. применен.	Справ. №	Подп. и дата	Инв.№ дубл.	Взам.инв.№	Подп. и дата	Инв.№ подл.
7550649						