7550653 СБ

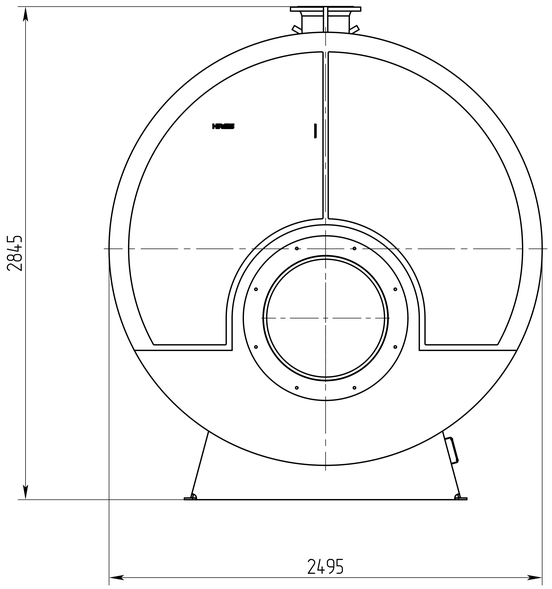

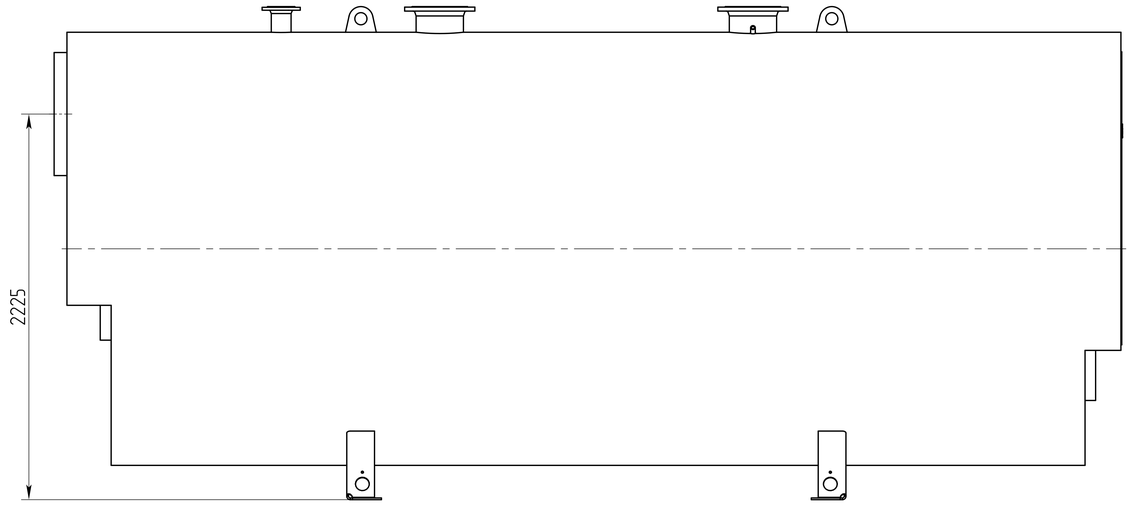

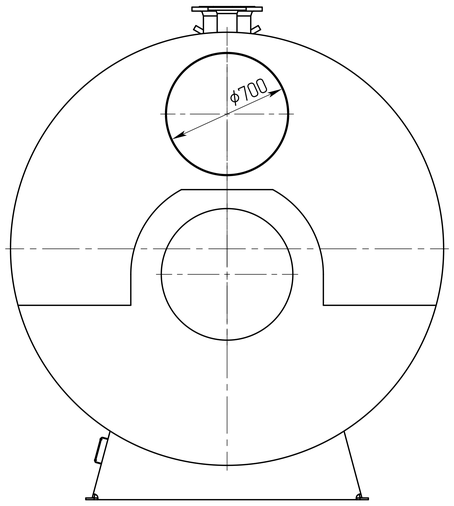

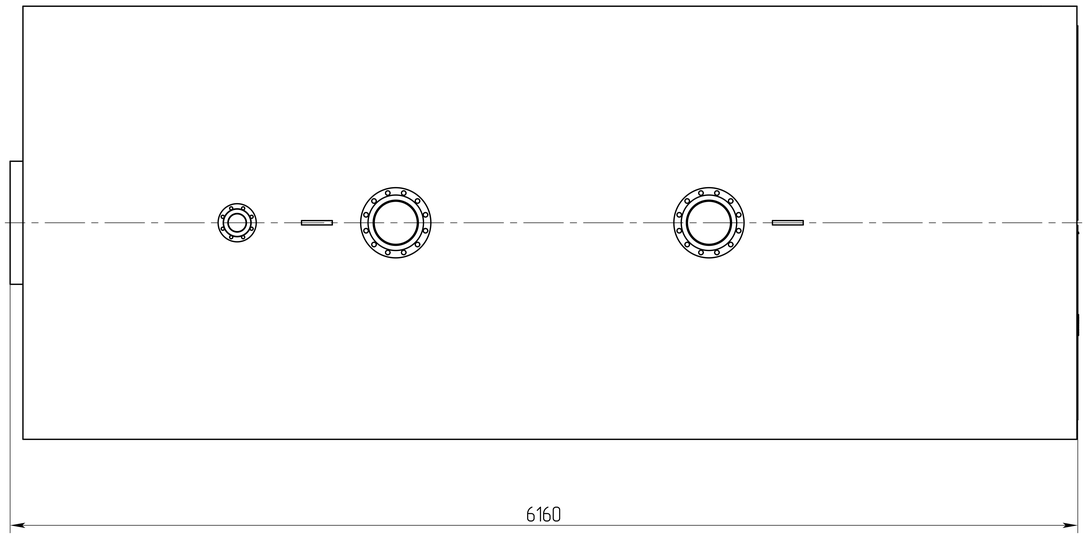

Изм.	Лист	№ докум.	Подп.	Дата	7550653 СБН001		
Разраб.					Grundkessel M62D007 Котел Vitomax M62D007	Лит.	Масса	Масштаб
Пров.								1:12.5
Т.контр.					Сборочный чертёж	Лист	Листов 1
Н. контр.						HERMES	
Утв.							

Копировал

Формат А0

Перв. примен. 7550653

Справ. №

Подп. и дата

Инв.№ дубл.

Взам.инв.№

Подп. и дата

Инв.№ подл.